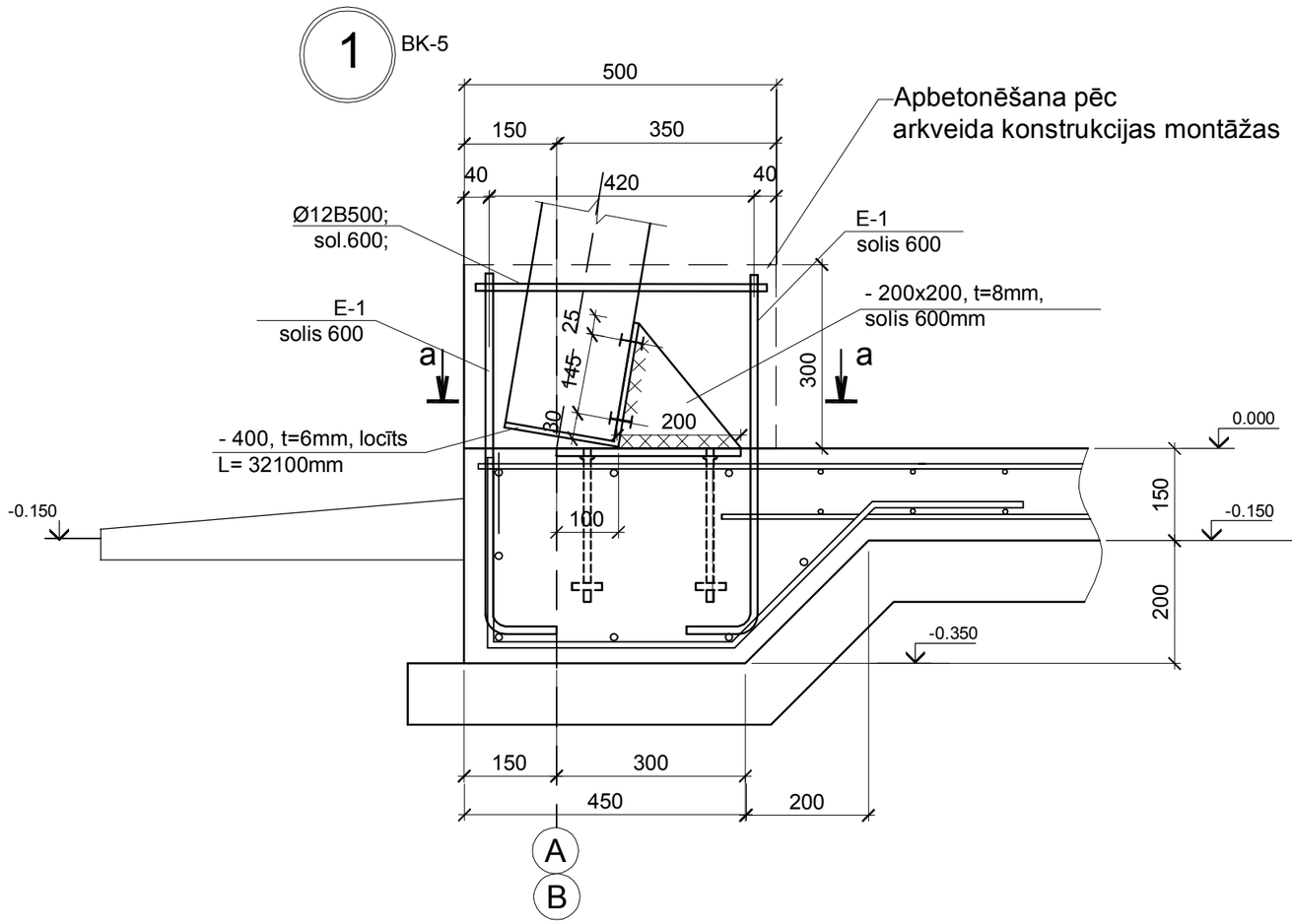


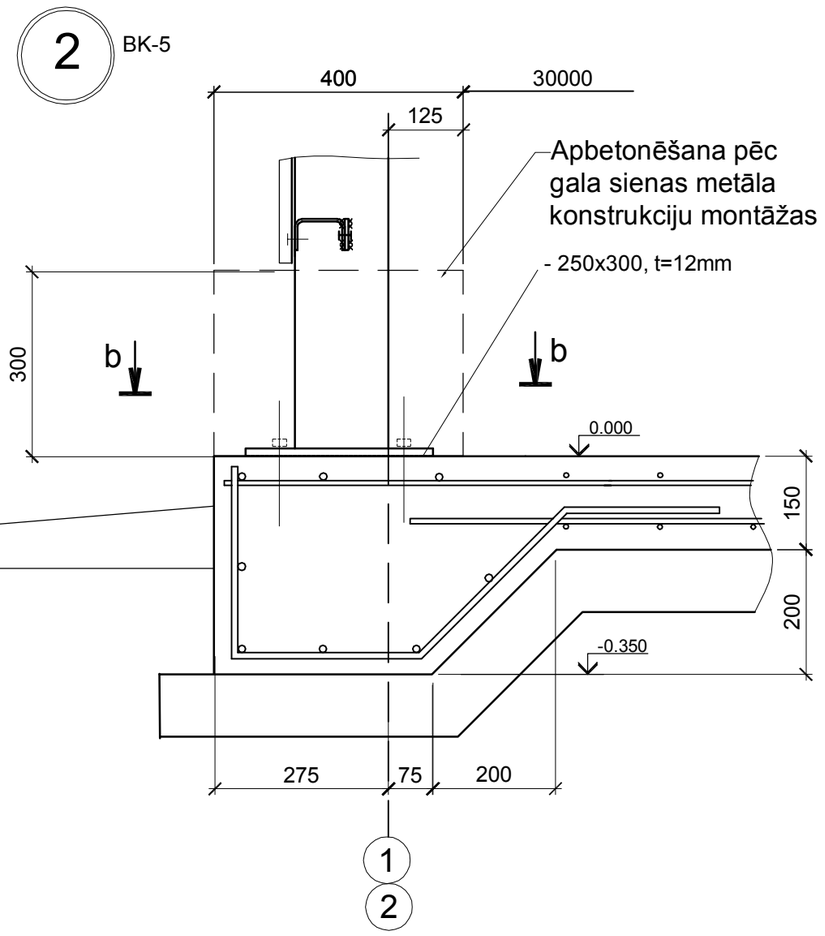


a-a

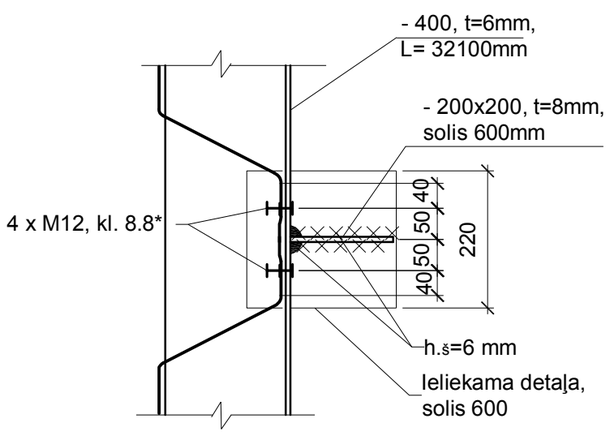


b-b

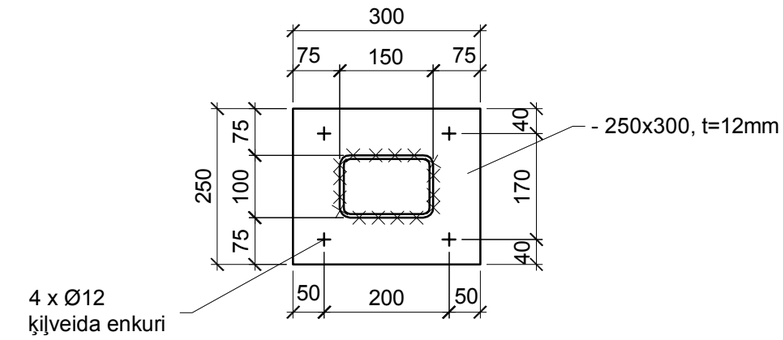


| | | | |
|---|---|---|---|
| Arhīva reģistrācijas Nr. : | | | |
| Paraksts un datums: | | | |
| | | | |
| | | | |
| | | | |
| "BK" DAĻAS VAD. | I.FOKOVA | | 03.02.2022. |
| IZSTRĀDĀJA | I.FOKOVA | | 03.02.2022. |
| | | | |
| | | | |

Pasūtītājs: JELGAVAS RAJONA GLŪDAS PAGASTA zemnieku saimniecība "BALTAIŅI"

Pasūtījums: 02-U/2022 - BK

Objekts: Lauksaimniecības mašīnu un tehnikas novietnes jaunbūve "BALTAIŅI", GLŪDAS pagasts, Jelgavas novads

| Stadija | Lapa | Lapu sk. |
|---|---|---|
| BP | BK-8 | |

Mērogs: 1:10

Lapas nosaukums:

MEZGLI "1"; "2"


SIA "KOMPĀNIJA AVOTIŅI"
VRN 40003077493
BŪVKOMERSANTA Reģ. Nr.7323-R
+371 67139532 info@avotini.lv


SASKAŅOTS:

| ORIG.INVENT.Nr. | PARAKSTS UN DATUMS | JAUNAIS INV.Nr. |
|---|---|---|
| | | |

A3